ЗАГРУЗОЧНОЕ УСТРОЙСТВО ДЛЯ ИНЪЕКТОРОВ WPN-2

Функциональное назначение

Опрокидыватель тележек предназначен для перегрузки сырья из типичных тележек емкостью 200 дм^3 непосредственно в емкости или оборудование. Используется для инъекторов типа МНМ и МН.

По желанию заказчика опрокидыватель может быть приспособлен к загрузке других машин, производственных столов и т.п., а также для тележек и контейнеров другого объема.

Технические данные

WPN-2		
Грузоподъемность	кг	300
Допустимая вместимость	кг	200
Высота загрузки	мм	1100
Расстояние рамы с тележкой от пола в крайним верхнем положении	мм	2520
Допустимое рабочее давление масла	МПа	16
Напряжение и частота питания	В; 50Гц (3P+N+PE)	3 x 400
Установленная мощность	кВт	~ 1,1
Наружные размеры: – длина, – ширина, – высота	мм	 2011 1233 2715
Масса	кг	~ 240

Системы и узлы машины

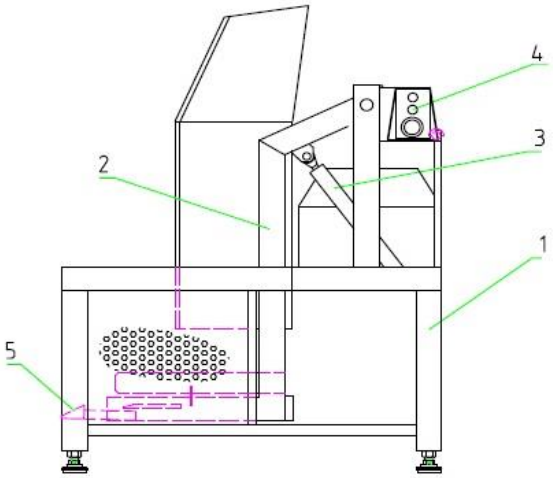

Рисунок 1. Узлы и системы

1. несущая рама,
2. рама подъемника с разгрузочной воронкой,
3. приводной узел,
4. гидравлическая система,
5. блокировка загрузчика,
6. панель управления,

Управление

Для управления подъемом и спуском рамы подъемника служит панель управления, находящаяся справа опрокидывателя. Кнопки, находящиеся на панели и соответствующее им движение и позиции плеча подъемника, представлены на рис. ниже.

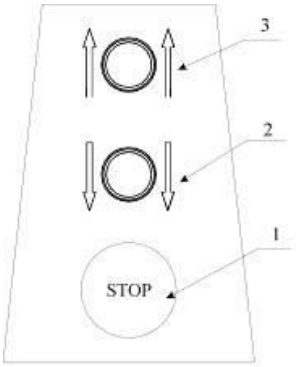

1. кнопка, включающая насос и являющаяся предохранительной кнопкой АВАРИЙНЫЙ СТОП с блокировкой положения;
2. кнопка „спуск”;
3. кнопка „подъем”.
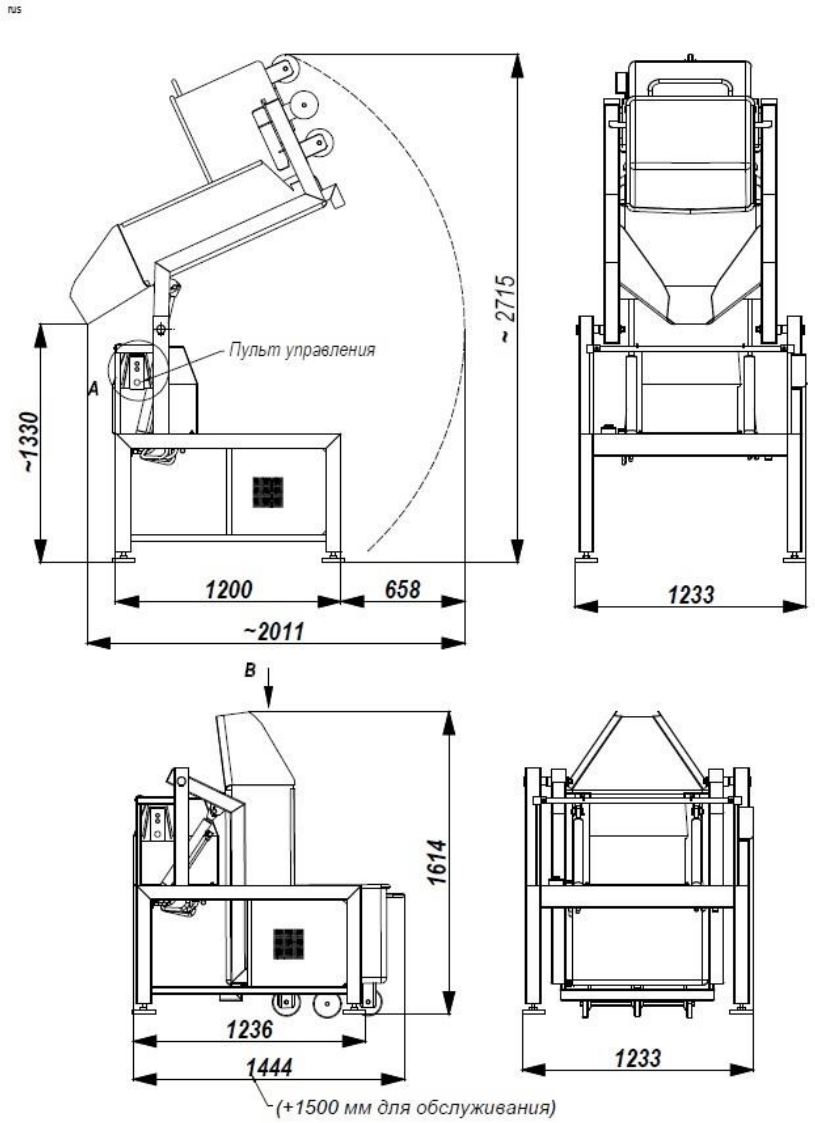
Схемы и чертежи